Commune de Berlaimont

Département du Nord
Arrondissement d'Avesnes-sur-Helpe

Cahier des charges

Centre Socio-culturel
Le Berlaymont

Accès PMR des bâtiments

Le 15 avril 2019
Mairie de Berlaimont
15, rue du Général de Gaulle
59145 Berlaimont

Présentation du projet

Le Centre Socio-culturel « Le Berlaymont » comprend plusieurs bâtiments ceinturant une cour centrale, avec un accès principal par la « rue des écoles ».

Description des travaux à réaliser

▶ **Ecole de musique** :

- Réalisation d'un accès adapté PMR longeant une partie du bâtiment (suivant projet joint).
  . Au droit de la porte, un ressaut inférieur à 20 mm est à prévoir afin d'éviter les entrées d'eaux.
  . Des garde-corps seront prévus dans les zones supérieures à 40 cm de hauteur.
  . Un escalier d'accès est également à réaliser.

▶ **Club des Ainés** :

- La mise à niveau de l'accès sera réalisée par la réfection complète du sol compris entre le portail d'entrée et les limites des bâtiments de l'école de musique et du Club des Ainés.
  La réfection du sol sera en enrobé. Un ressaut de 20 mm à l'entrée est à prévoir pour éviter l'entrée des eaux.
- Pour faciliter cette réfection, le portail principal sera déposé par les Services Techniques de la Commune.

▶ **Bâtiment central** :

- Trois entrées sont à adapter, à savoir :
  . Accès local « pétanque »
  . Accès Association St Vincent de Paul et étage
  . Accès salle des banquets.

Les rampes d'accès seront réalisées suivant projet joint.

En fonction du niveau d'accès de chaque local, il y aura lieu de réaliser des marches complémentaires.

► **Bâtiment préfabriqué** :
- Deux entrées sont à adapter, à savoir :
  . Accès local UNC
  . Accès local Club Cyclo

Les rampes d'accès seront réalisées suivant le projet joint.

En fonction du niveau d'accès de chaque local, des marches complémentaires seront réalisées.

L'accès de l'ancienne porte centrale sera enlevé et le sol réfectionné.

Descriptif technique

- La réalisation des accès sera conforme à la réglementation actuelle pour des bâtiments existants, et en particulier :

. pourcentage de pente des rampes

. dimensionnement des paliers de repos ou changement de direction en fonction du sens d'ouverture des portes.

. dimensionnement des escaliers, les marches seront équipées de « nez de marche »

. revêtement de sol non glissant.

- Dans un esprit d'esthétique, les soubassements d'accès seront réalisés avec des briques, remplissage en ternaire ou empierrement, et finition en enrobé ou béton désactivé.

– La finition des bordures extérieures sera réalisée en pavé béton dans le ton des briques en fonction de la hauteur du soubassement avec des chapeaux en pierre bleue

– Les garde-corps nécessaires seront conformes à la réglementation, avec finition galvanisée et peints de couleur noire.

Chiffrage

▶ Le chiffrage sera réalisé suivant le projet joint avec relevés dimensionnels sur place.

Délai de remise de l'offre

▶ Sous enveloppe cachetée, au plus tard mi-mai 2019..

Délai de réalisation

▶ Début des travaux possible à partir de mi-juin 2019.

▶ La totalité des travaux doit être terminée impérativement pour le **27 juillet 2019.**

ACCES PETANQUE

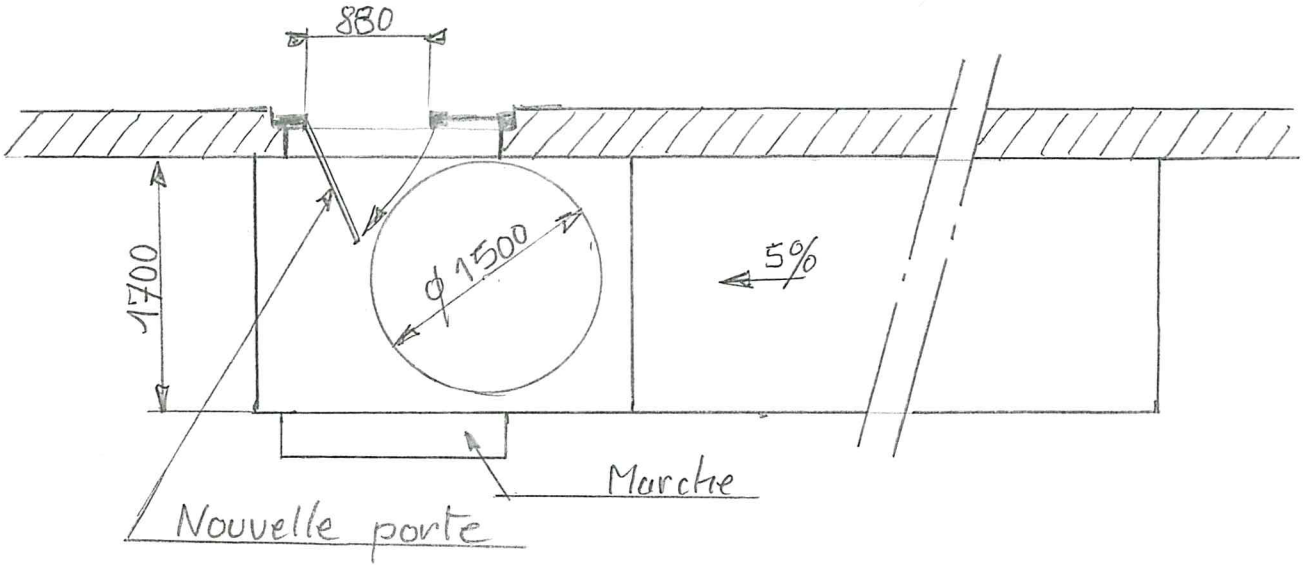

ACCES ST VINCENT DE PAUL

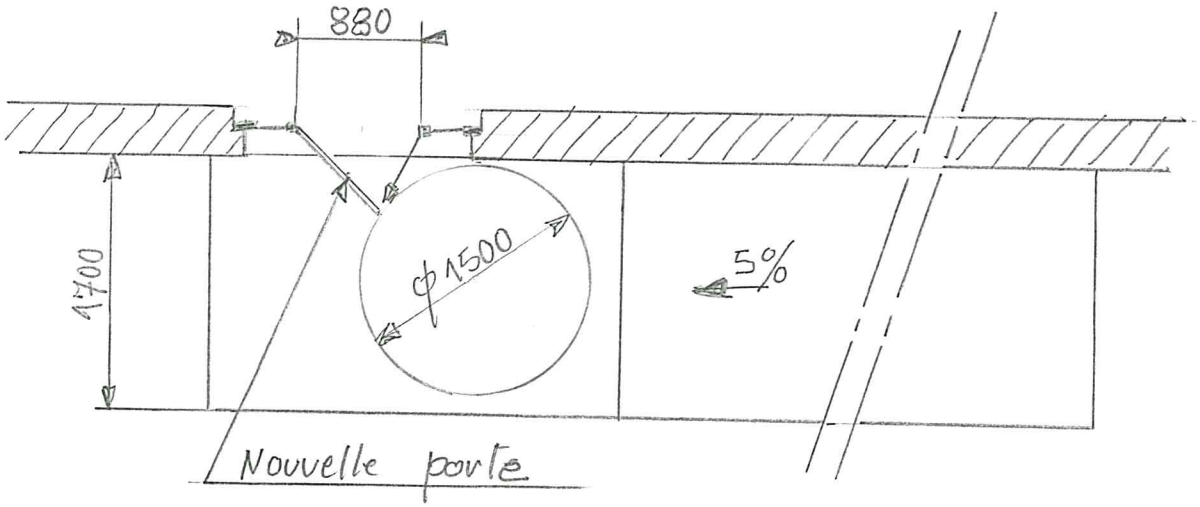

ACCES SALLE DES BANQUETS

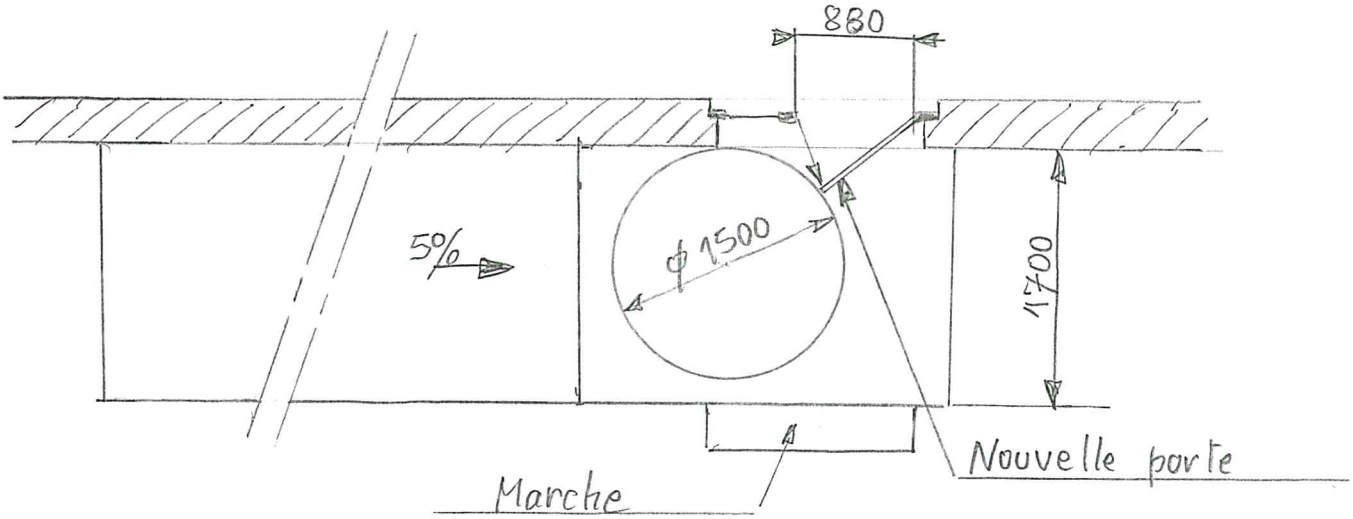

ACCES UNC

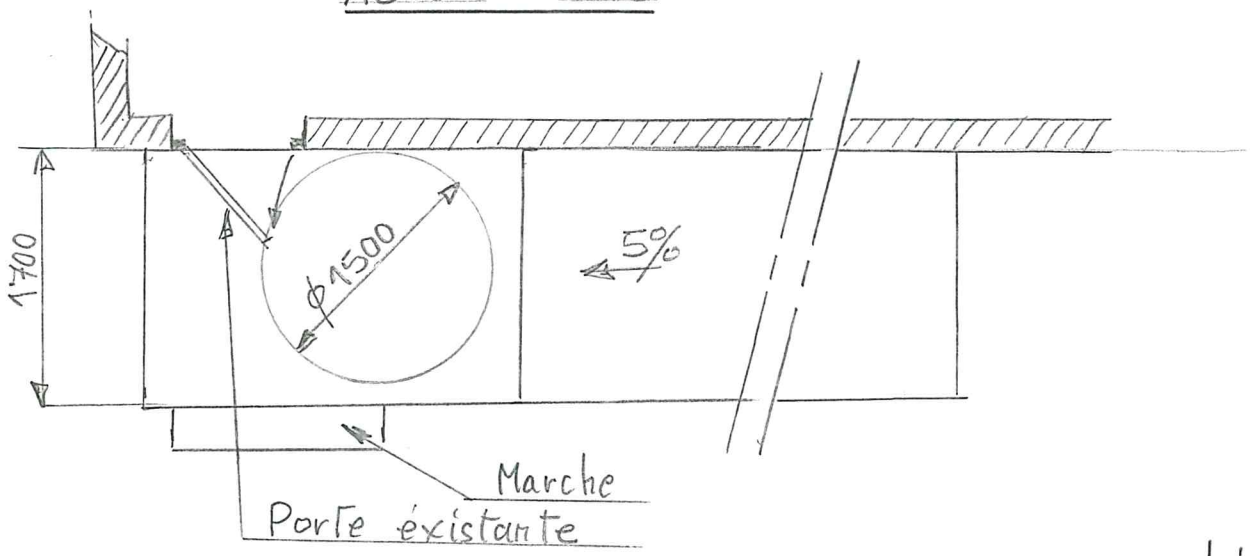

ACCES CYCLO

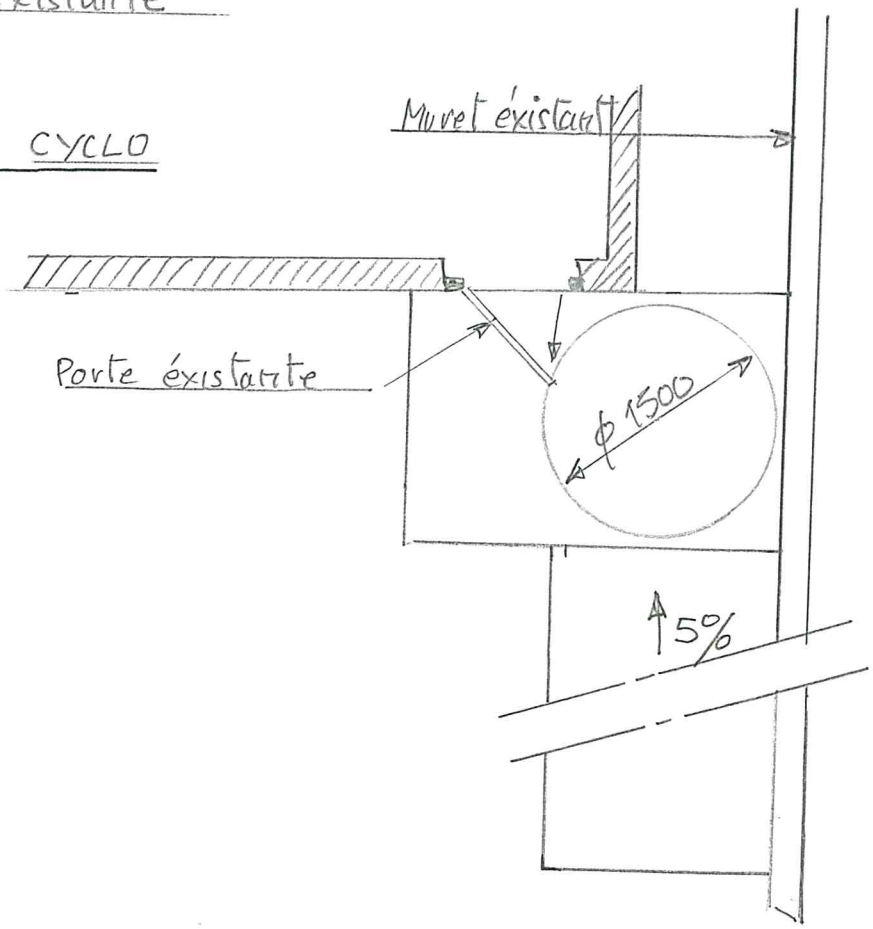

ACCES ECOLE DE MUSIQUE

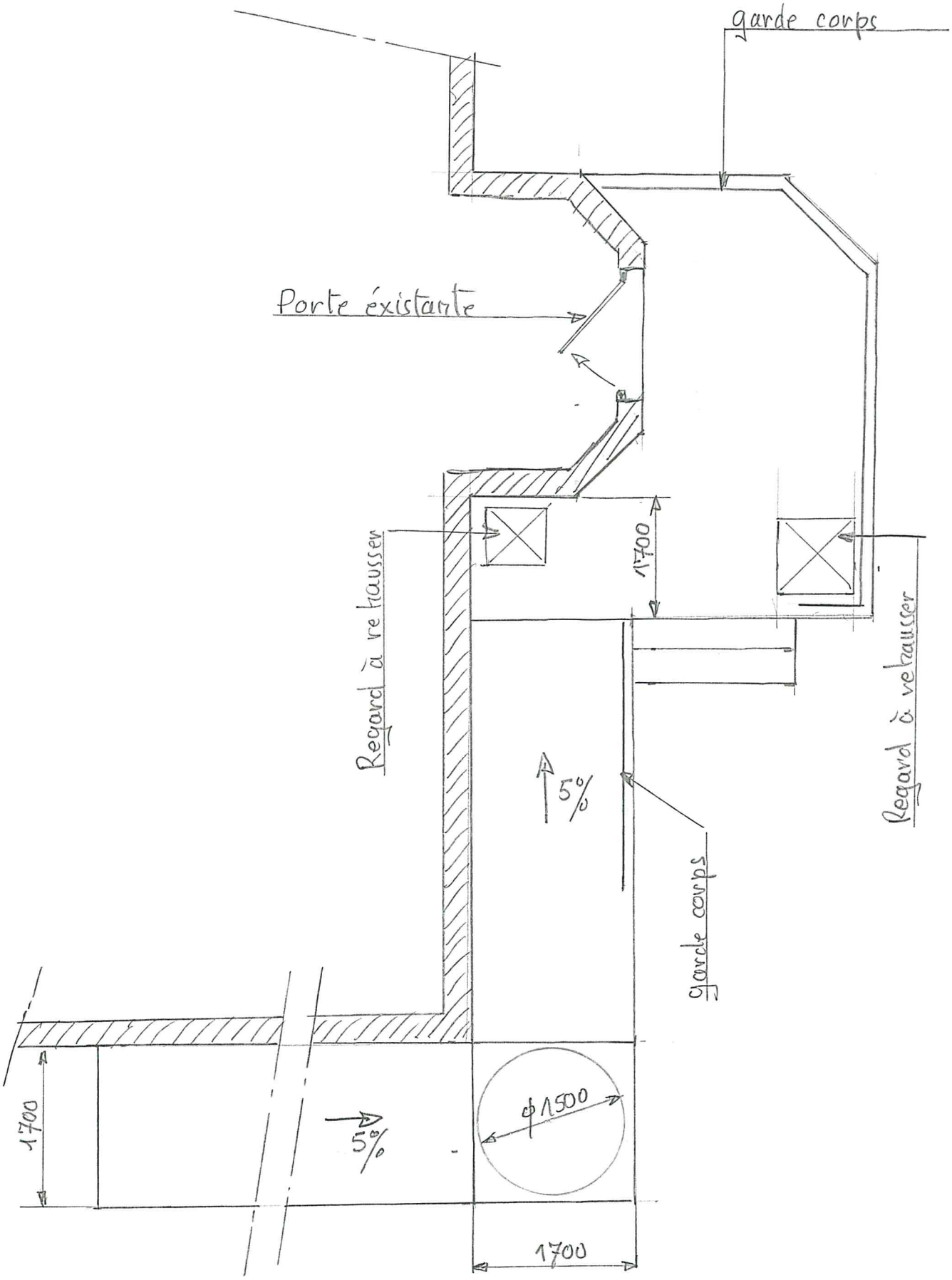

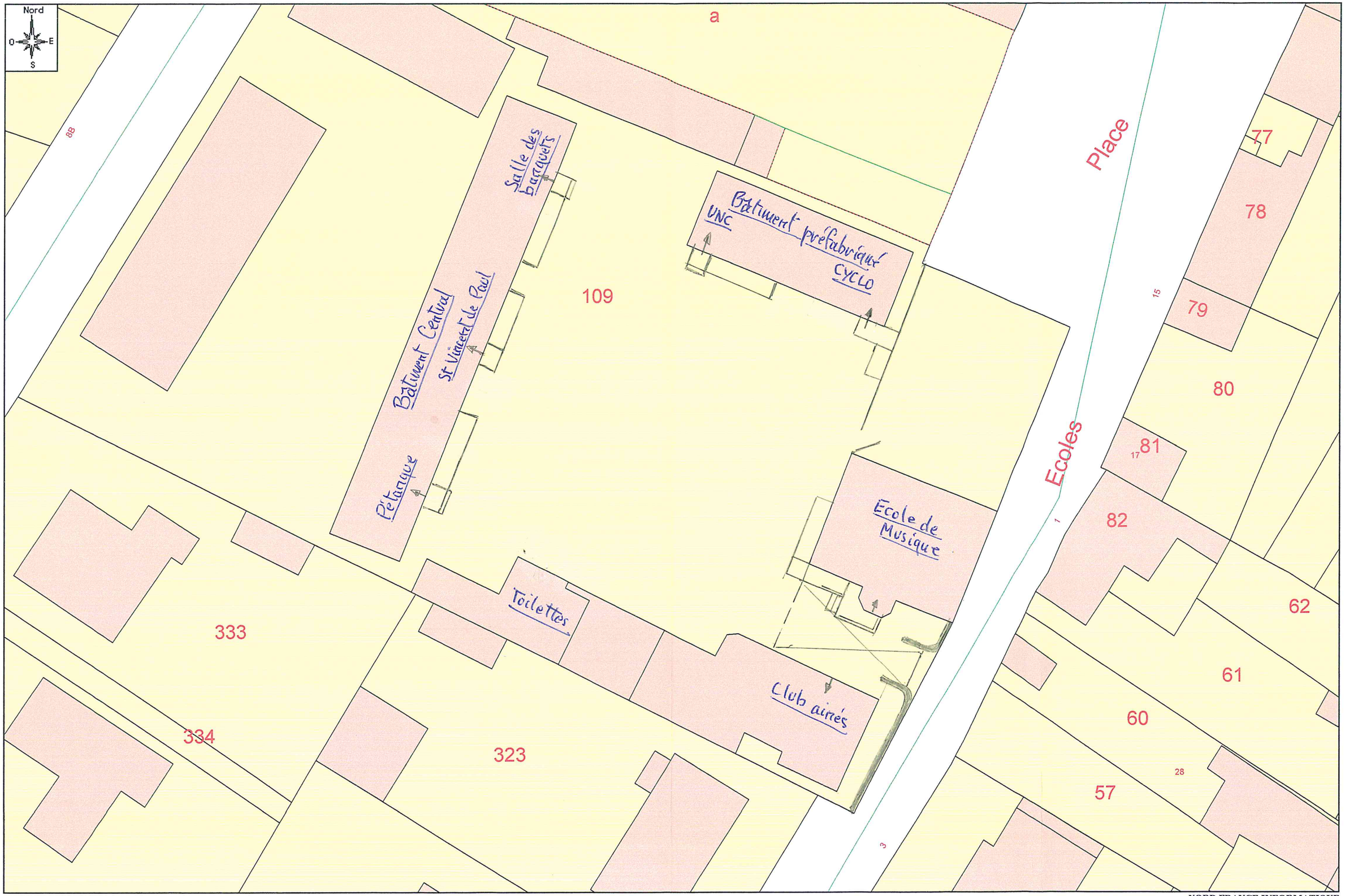

Echelle : 1/ 301

NORD FRANCE INFORMATIQUE

SOL*Info* | Edition du05/04/2019

- BERLAIMONT 2016-2017 -